FPMA-C200BLACK SUPPORTO DA SOFFITTO NEWSTAR PER

FPMA-C200BLACK è un supporto da soffitto per schermi LCD/LED/TFT fino a 40" (102 cm).

Il montaggio a soffitto NewStar, modello FPMA-C200BLACK consente di collegare uno schermo LCD/LED/TFT sul soffitto.

Utilizzate un montaggio a soffitto per sfruttare pienamente le capacità del vostro schermo. Il montaggio è facile da regolare in altezza. È inoltre possibile inclinare lo schermo in senso verticale, orizzontale e farlo ruotare, questo crea l'angolo di visione ideale. I cavi sono tenuti fuori dalla vista attraverso la predisposizione di passaggio all'interno della colonna.

Il supporto FPMA-C200BLACK ha un punto di articolazione ed è adatto a schermi fino a 40" (102 cm) con una capacità massima di trasporto di 20 kg. Questo prodotto è adatto per schermi con fori VESA da 75x75 fino a 200x200 mm. Per una diversa (più grande) foratura, si può combinare con una delle nostre piastre di adattamento VESA. In ambienti con presenza di controsoffitto è possibile acquistare separatamente una cover cod.

SPECIFICAZIONI

Schermi	1
Dimensioni	10 - 40"
Peso massimo	20
VESA minima	75x75 mm
VESA massima	200x200 mm
Profondità	9 cm
Altezza	64 - 104 cm
Inclinazione	180°
Rotazione	360°
Orientamento	180°
Colore	Nero
Garanzia	5 anno
EAN code	8717371444235

DIMENSIONI

PESO MASSIMO

NewStar Products Europe B.V.
Wateringweg 62/B
2031 EJ HAARLEM
THE NETHERLANDS

Phone : +31(0)23-5478888
Fax : +31(0)23-5478889
Email : info@newstar.nl
Website : www.newstar.eu

NewStar cannot be held liable for any inaccuracies and copyrights.
No part of this publication may be reproduced and/or published by print, photocopy, microfilm or in any other way, without prior written permission of NewStar Computer Products Europe BV.

FPMA-C200BLACK SUPPORTO DA SOFFITTO NEWSTAR PER

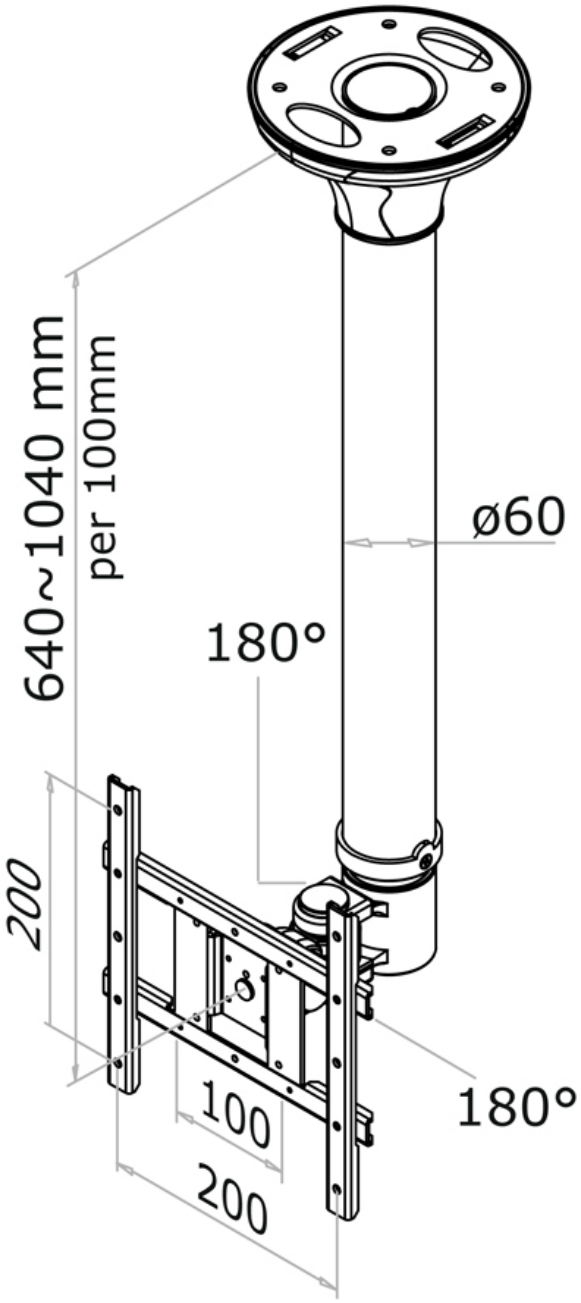

NewStar Products Europe B.V.
Wateringweg 62/B
2031 EJ HAARLEM
THE NETHERLANDS

Phone : +31(0)23-5478888
Fax : +31(0)23-5478889
Email : info@newstar.nl
Website : www.newstar.eu

NewStar cannot be held liable for any inaccuracies and copyrights.
No part of this publication may be reproduced and/or published by print, photocopy, microfilm or in any other way, without prior written permission of NewStar Computer Products Europe BV.