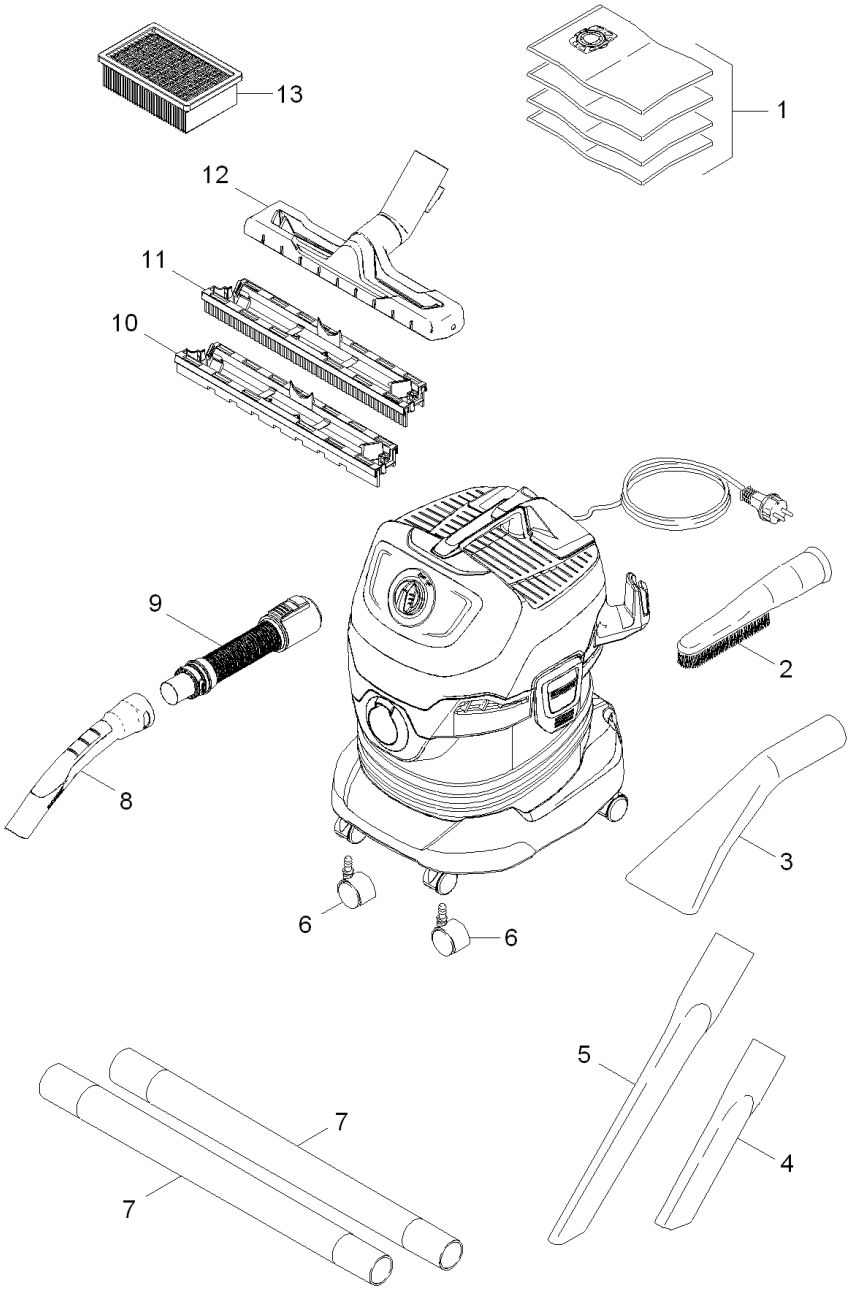
13
1
12
11
10
9
2
8
3
6
6
5
4
7
7

| POS | Cod. articolo | Descrizione | Numero | Unità |
|---|---|---|---|---|
| 1 | 2.863-006.0 | Sacchetti filtro tessuto non tessuto set | 1.000 | ST |
| 2 | 2.863-147.0 | KIT CPL. PENNELLO ø35 SETOLE NERE | 1.000 | ST |
| 3 | 2.863-145.0 | KIT CPL. BOCCHETTA AUTO ø35 NERA | 1.000 | ST |
| 4 | 6.900-385.0 | Lancia D35 RAL9005 | 1.000 | ST |
| 5 | 2.863-144.0 | Bocchetta fessure ø35 - 350mm nera | 1.000 | ST |
| 6 | 6.435-353.0 | Ruota pivottante D 42 | 4.000 | ST |
| 7 | 2.863-148.0 | KIT TUBO PROLUNGA SATINATO ø 35 RICAMBI | 2.000 | ST |
| 8 | 2.863-012.0 | Manico tubo flessibile aspirazione | 1.000 | ST |
| 9 | 4.441-067.0 | Tubo flessibile aspirazione completo per | 1.000 | ST |
| 10 | 4.629-015.0 | Impiego asciutto bocchetta pavimenti imb | 1.000 | ST |
| 11 | 4.629-014.0 | Impiego bagnato bocchetta pavimenti imba | 1.000 | ST |
| 12 | 4.629-013.0 | Bocchetta pavimenti clip imballato | 1.000 | ST |
| 13 | 2.863-005.0 | Filtro plissettato imballato WD 4/5/6 | 1.000 | ST |